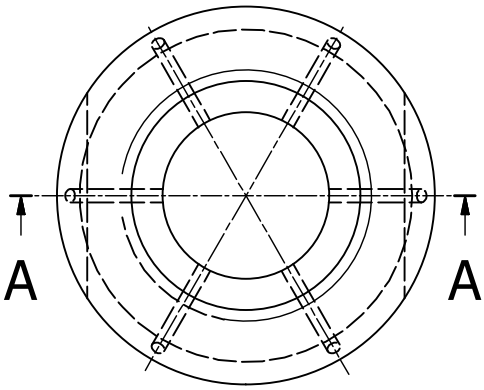

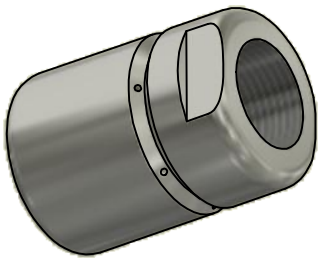

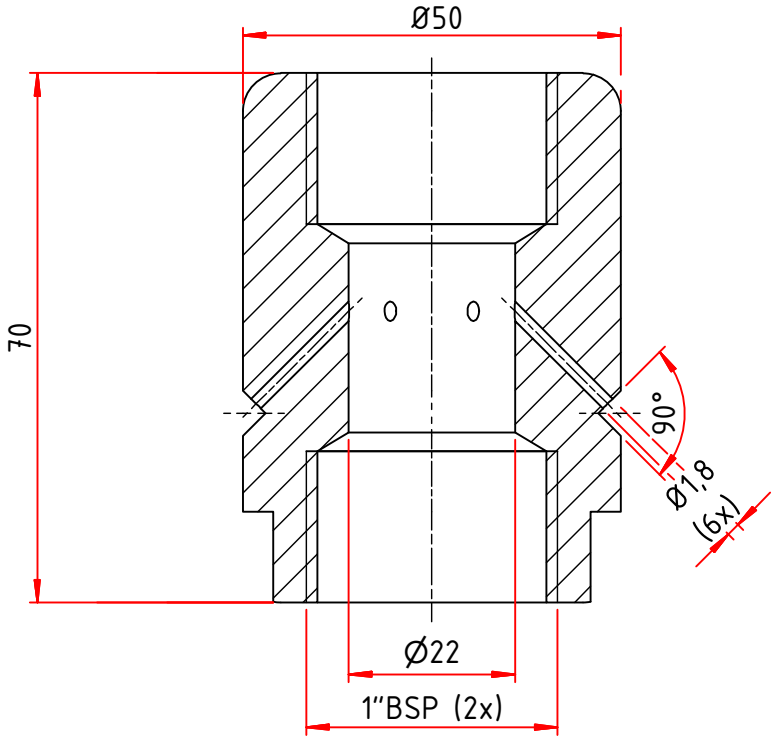

Stuklijst

Post	Aantal	Benaming	Omschrijving materiaal	Materiaal	Bestandsnaam
01	1	Nozzle driver Ø50 2x 1"BSPF 350 bar	Rond 50	RVS 316	304059.ipt

Standaard Toleranties volgens DIN-ISO 2768 - 1 en 2:

Maat:	0 t/m 6	6 t/m 30	30 t/m 120	120 t/m 400	400 t/m 1000	Standaard hoek tolerantie: ± 0,3°
Tolerantie:	± 0,1	± 0,2	± 0,3	± 0,5	± 0,8	Standaard randen: <0,2x45° of R < 0,2

Afwerking: *Scherpe kanten breken*

Aantal: 1 st.

Getekend: *Corne*

Datum: *7-3-2018*

Schaal:

Tolerantie tenzij anders vermeld DIN-ISO 2768-1,2

Projectie

Project:

Ordernr.

Benaming

Nozzle driver Ø50 1"BSPF 350 bar

Opdrachtgever

Artiekel nummer 304059

Bestandsnaam 304059.dwg

Blad 1

Deze tekening is eigendom van:

C:\Users\Corne\OneDrive - Salomon Jetting Parts B.V\Tekeningen\304059.ipt

Salomon Jetting Parts B.V.
Industriestraat 17
3291 CC Strijen
www.sjpbv.com
info@sjpbv.com
+31 (0) 88 126 1900

Formaat A4