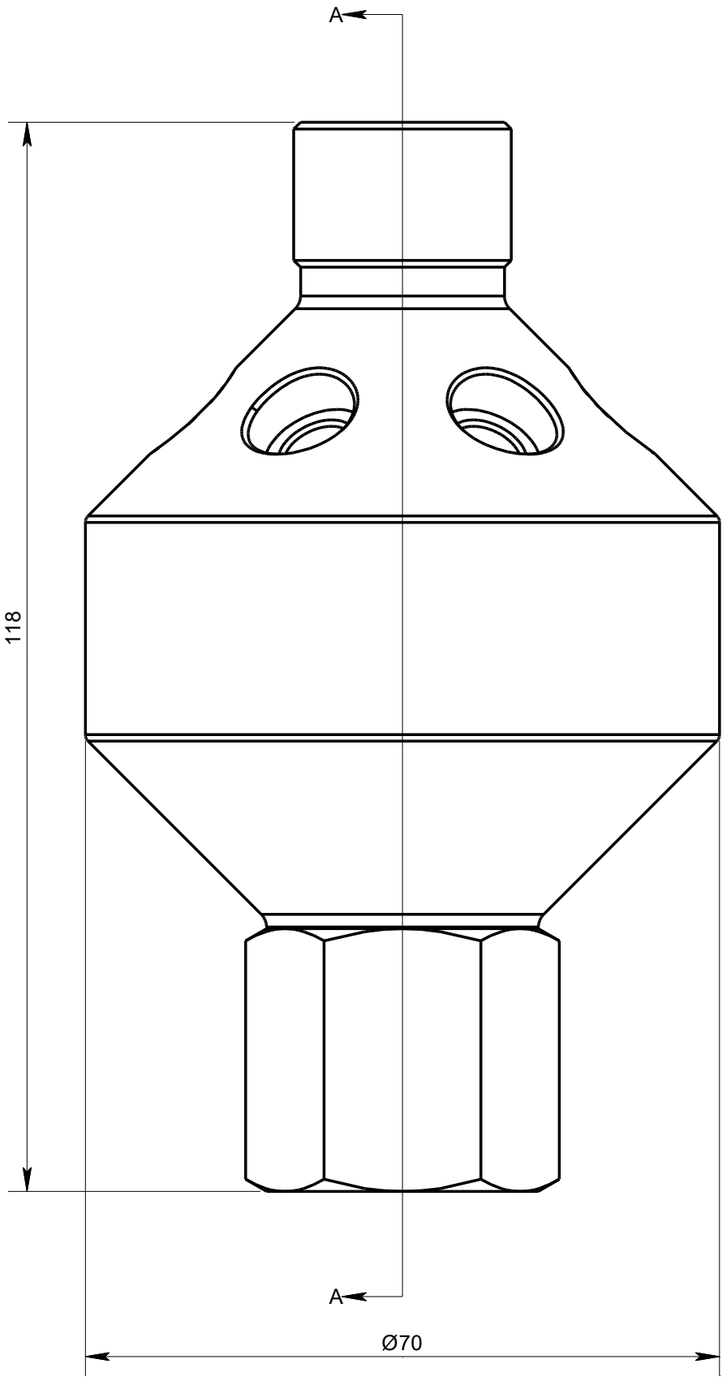

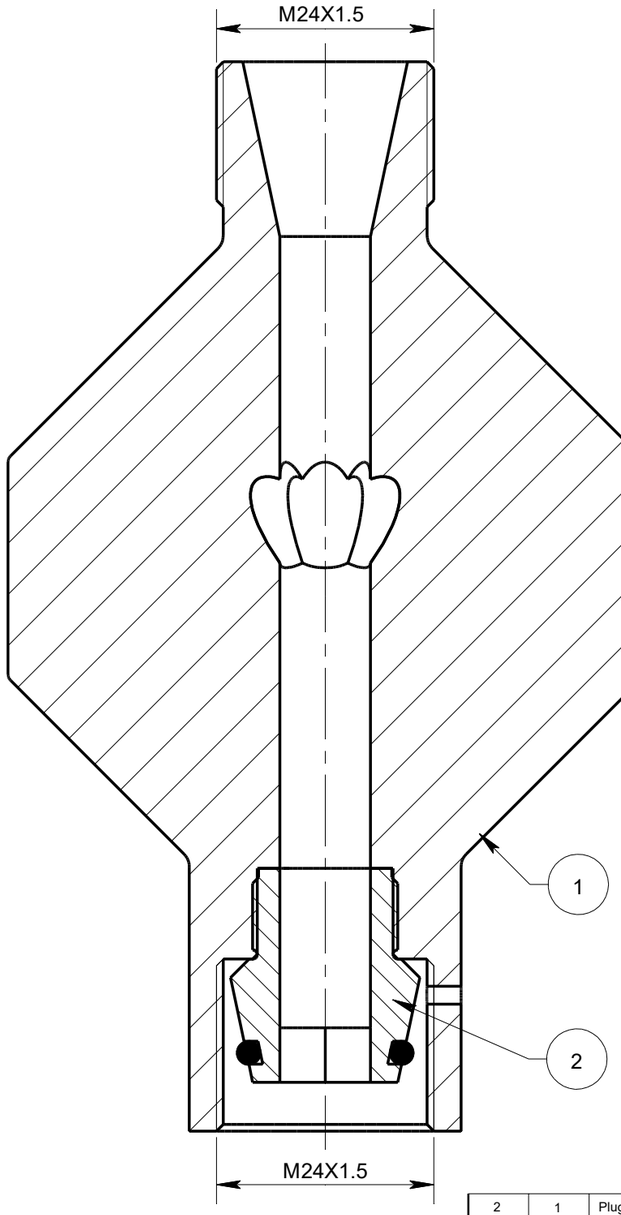

Section A-A

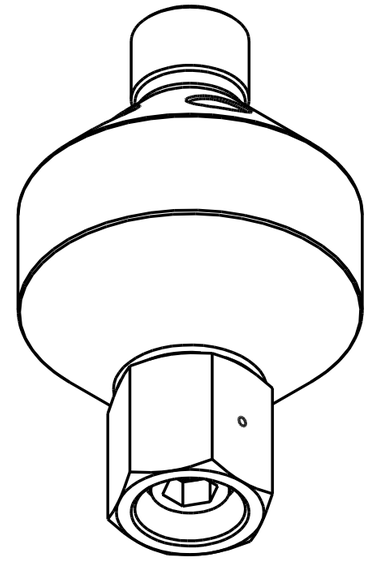

Pos.	Nr.	Description	Material		Part. Nr.
2	1	Plug M24X1.5 Cone Ø10 mm	St.St.316		304055.1
1	1	M24X1.5 Nozzle Driver Housing 6X 1/8"NPT 45°	St.St.316		ND70

Toleranties
volgens DIN-ISO 2768 -1en 2
Standaard hoektolerantie 0,3°
Standaard randen <0,2x45°/R<0,2

Nabehandeling
--

Dimension (No Decimals)	0 t/m 6	6 t/m 30	30 t/m 120	120 t/m 400	400 t/m 1000
Tolerance	0,1	0,2	0,3	0,5	0,8

Materiaal --

	Naam	Datum
Getekend		28-9-2026
Gecontroleerd		
Projectie		

Opmerkingen

Drawing remains the property of Salomon Jetting Parts B.V.

Eenheid: mm
Aantal:

Benaming
Nozzle Driver Assembly

Project

Salomon Jetting Parts B.V.
Reedijk 8-1
3274 KE Heinenoord
www.sjpbv.com
info@sjpbv.com
+31 (0) 88 126 1900

Formaat	Tekening nr.	Rev
A3	ND70-S	A
Schaal: 1.5:1	CAD Bestand	Blad: 1 van 1