

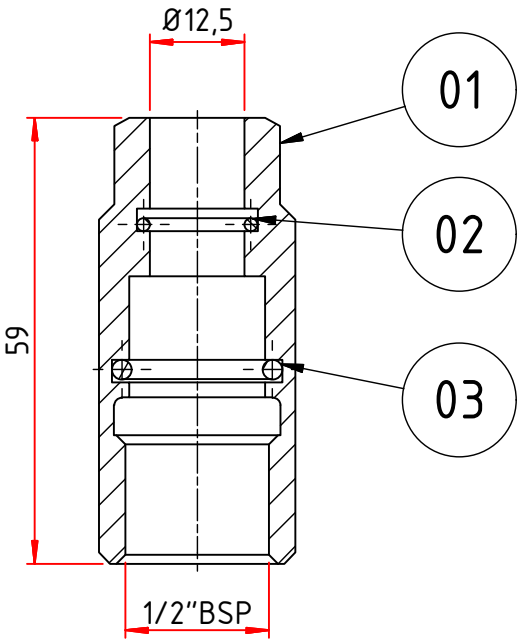

Stuklijst

Post	Aantal	Benaming	Omschrijving materiaal	Materiaal	Bestandsnaam
03	1	O-Ring Big Type 226 Nozzle	2.6x18	Rubber	304007.2.ipt
02	1	O-Ring Small Type 226 Nozzle	1.7x12.5	Rubber	304007.1.ipt
01	1	Nozzle cap TWK compact w/o-rings 1200 bar	Rond 26	RVS 316	304007.ipt

Standaard Toleranties volgens DIN-ISO 2768 - 1 en 2:

Maat:	0 t/m 6	6 t/m 30	30 t/m 120	120 t/m 400	400 t/m 1000	Standaard hoek tolerantie: ± 0,3°
Tolerantie:	± 0,1	± 0,2	± 0,3	± 0,5	± 0,8	Standaard randen: <0,2x45° of R < 0,2

Afwerking:

Aantal: 1 st.

Getekend: *Corne* | Datum: *24-9-2018* | Schaal:

Tolerantie tenzij anders vermeld DIN-ISO 2768-1,2

Projectie

Project: | Ordernr.

Benaming

Nozzle cap TWK compact w o-rings 1200 bar

Opdrachtgever

Artiekel nummer 304007

Bestandsnaam 304007.dwg | Blad 1

Deze tekening is eigendom van:

C:\Users\Corne\OneDrive - Salomon Jetting Parts B.V\Tekeningen\304007.iam

Salomon Jetting Parts B.V.
Industriestraat 17
3291 CC Strijen
www.sjpbv.com
info@sjpbv.com
+31 (0) 88 126 1900

Formaat A4