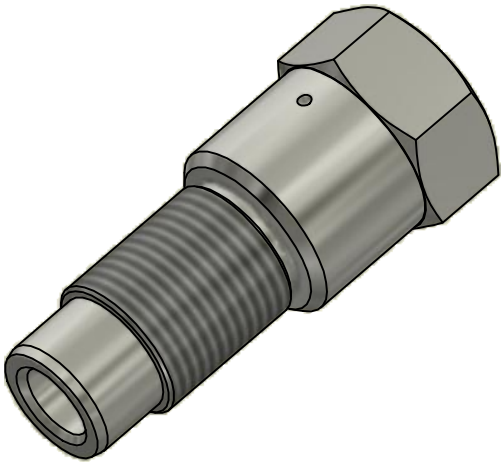

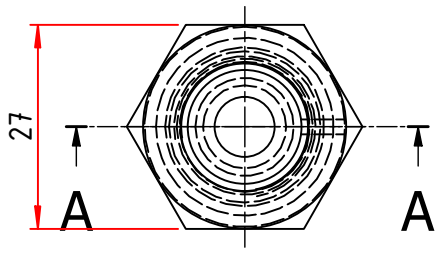

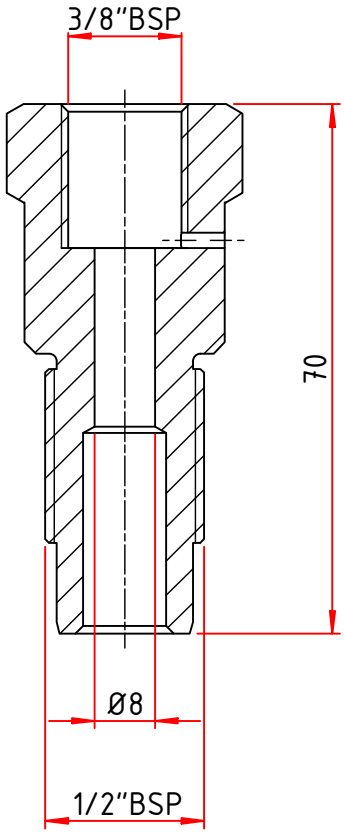

Stuklijst

Post	Aantal	Benaming	Omschrijving materiaal	Materiaal	Bestandsnaam
01	1	Nozzle Holder TWK 1200bar 3/8"BSPF	Zeskant 27	RVS 316	304008.ipt

Standaard Toleranties volgens DIN-ISO 2768 - 1 en 2:

Maat:	0 t/m 6	6 t/m 30	30 t/m 120	120 t/m 400	400 t/m 1000	Standaard hoek tolerantie: ± 0,3°
Tolerantie:	± 0,1	± 0,2	± 0,3	± 0,5	± 0,8	Standaard randen: <0,2x45° of R < 0,2

Afwerking: *Scherpe kanten breken / schroefdraad uitwendig schuren*

Aantal: 1 st.

Getekend: *Corne* | Datum: *24-9-2018* | Schaal:

Tolerantie tenzij anders vermeld DIN-ISO 2768-1,2

Projectie

Project: | Ordernr.

Benaming

Nozzle Holder TWK 1200bar 3/8"BSPF

Opdrachtgever

Artiekel nummer 304008

Bestandsnaam 304008W.dwg | Blad 1

Deze tekening is eigendom van:

C:\Users\Corne\OneDrive - Salomon Jetting Parts B.V\Tekeningen\304008.ipt

Salomon Jetting Parts B.V.
Industriestraat 17
3291 CC Strijen
www.sjpbv.com
info@sjpbv.com
+31 (0) 88 126 1900

Formaat A4