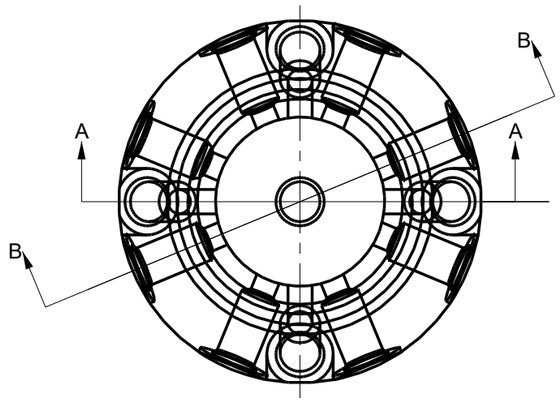

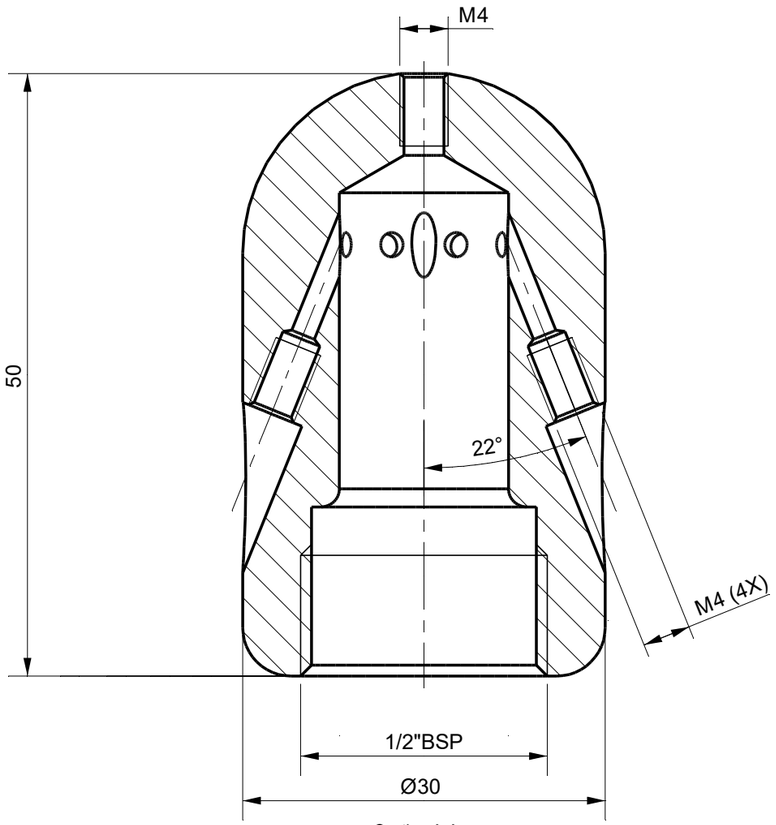

Section A-A

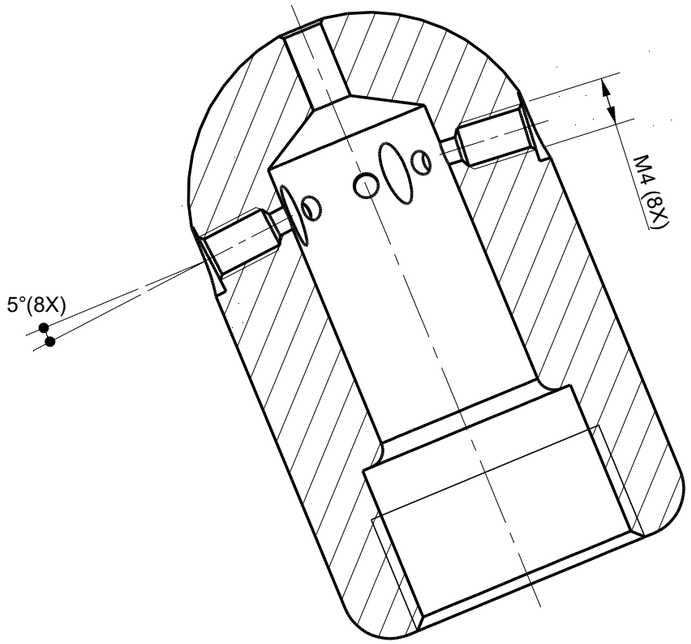

Section B-B

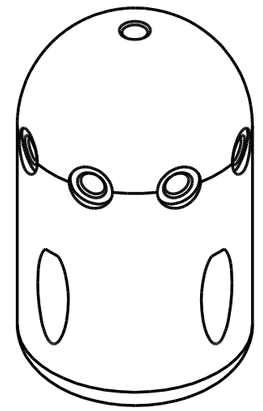

Toleranties volgens DIN-ISO 2768 -1en 2 Standaard hoektolerantie 0,3° Standaard randen <0,2x45°/R<0,2	**Nabehandeling** --						**Materiaal** St.St. 316
	Dimension (No Decimals)	**0 t/m 6**	**6 t/m 30**	**30 t/m 120**	**120 t/m 400**	**400 t/m 1000**	
	Tolerance	0,1	0,2	0,3	0,5	0,8	
	Naam	**Datum**	**Opmerkingen**				**Benaming** Super 12 Nozzle Radi 85°
Getekend		5-11-2026					
Gecontroleerd							
Projectie		Drawing remains the property of Salomon Jetting Parts B.V.		**Eenheid** mm	**Aantal**		Project

Salomon Jetting Parts B.V.
Reedijk 8-1
3274 KE Heinenoord
www.sjpbv.com
info@sjpbv.com
+31 (0) 88 126 1900

Formaat	**Tekening nr.**	**Rev**
A3	**1205.8**	**A**
Schaal	**CAD Bestand**	**Blad**
2:1		**1 van 1**